РУСЭКОСВЕТ

NVS11

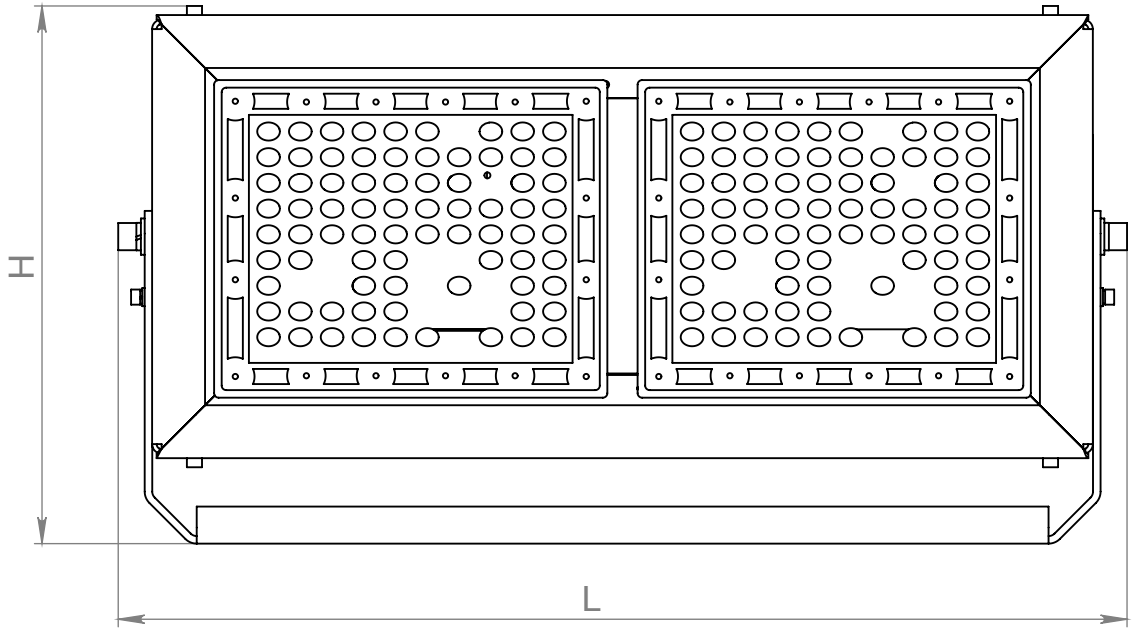

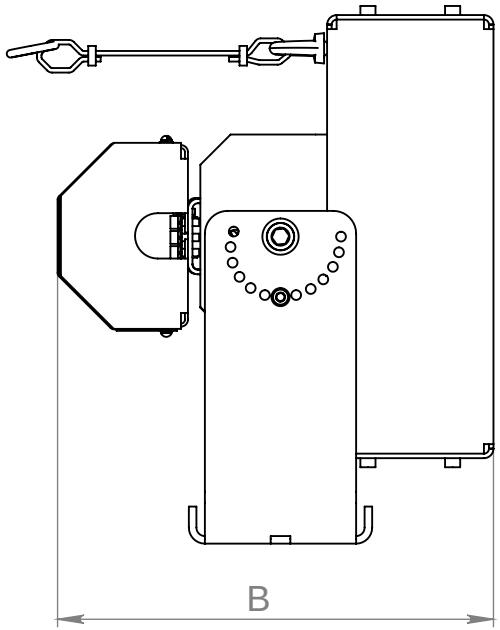

"Русэкосвет", 129343, г. Москва, Проектируемый проезд 3-й Лесной, д. 6, стр. 3;4;3
+7 495 283 07 48